COLLEZIONE ARREDO URBANO STREET FURNITURE COLLECTION COLECCIÓN MOBILIARIO URBANO STREET FURNITURE COLLECTION

urban
STYLE

urban STYLE

Design by BRIO & SJIT

Gli articoli illustrati nel presente catalogo sono coperti da brevetto industriale e marchio registrato. Ogni riproduzione identica o equivalente verrà automaticamente considerata plagio o contraffazione ed ogni incauto acquirente di un prototipo uguale o simile agli articoli del presente catalogo sarà passibile di denuncia è verrà perseguito ai termini di legge.

The articles shown in the current catalogue are covered by an industrial patent and registered brand. Every identical reproduction or equivalent will automatically be considered as plagiarism or forgery and every incautious purchaser of an equal or similar prototype to the articles in the current catalogue will be liable to charge and will be followed up under the conditions of law.

Los artículos mostrados en el presente catálogo están protegidos por patentes industriales y marcas registradas. Cualquier tipo de reproducción idéntica o equivalente se considerará automáticamente plagio o imitación y cualquier incauto comprador de un idéntico o similar prototipo a los artículos del presente catálogo podrá ser perseguido en términos legales.

La filosofia Urban Style nasce dalla volontà di creare una linea di prodotti per l'arredo urbano rispettando il connubio design-qualità. Utilizzando materiali e trattamenti di qualità, Urban Style si colloca, quindi, come primario interlocutore per tutti coloro che considerano il componente prezzo, nel processo di acquisto degli arredi per esterni, come un input fondamentale.

The Urban Style philosophy was born from the desire to create a street furniture product line respecting the design-quality balance. Using quality

urban
STYLE

materials and finishings, Urban Style places itself as leading speaker for all those who consider pricing as a vital factor, in the purchasing process for street furniture.

La filosofía Urban Style nace de la voluntad de crear una línea de productos de mobiliario urbano basada en el compromiso diseño-calidad. Utilizando materiales y tratamientos de calidad, Urban Style se posiciona como un referente para aquellos que consideran el factor precio, en la compra de mobiliario urbano, un factor fundamental.

urban
STYLE

| | |
|---|---|
| EL HIERRO | 04 |
| COLORADO | 05 |
| EL HIERRO | 06 |
| LA PALMA | 07 |
| LA PALMA | 08 |
| GRAND CANYON | 09 |
| NIAGARA | 10 |
| IGUAZU | 11-13 |
| RIO IRON | 14-15 |
| RIO IRON PIANA | 16-17 |
| RIO WOOD | 18-19 |
| RIO WOOD PIANA | 20-21 |
| PARANA' | 22-23 |

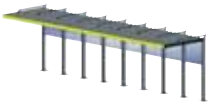


| PARANA' PIANA | CACTUS | IMOLA | MONZA | SILVRSTONE | SEPANG | INTERLAGOS | STARSOSTA | BAURU | CIUDAD | AIRWORD |
|---|---|---|---|---|---|---|---|---|---|---|
| 24-25 | 26-27 | 28 | 29 | 30 | 31 | 32 | 33 | 34-35 | 36-37 | 38-39 |

urban STYLE

| RAL 7016 | RAL 1028 | RAL 3004 | RAL 6017 | RAL 7016 |
|---|---|---|---|---|
| struttura<br>post structure<br>estructura | contenitore<br>basket<br>contenedor | contenitore<br>basket<br>contenedor | contenitore<br>basket<br>contenedor | contenitore<br>basket<br>contenedor |

# el hierro

04

Il cestino EL HIERRO è composto da un contenitore ø318mm di capacità 36 lt in lamiera forata d'acciaio zincata sp. 10/10mm, con fori tondi da 8mm, completo di piastra spegni-sigaretta in fusione di alluminio. Il cestino è dotato di supporto in tubo d'acciaio zincato ø60x2mm di altezza 954mm dotato di tappo superiore in PVC nero e di piastra base ø150mm predisposta per il fissaggio al suolo tramite tasselli (questi esclusi) o prolungato per essere cementato direttamente a terra. Tutte la parti sono verniciate a polveri P.P.

The EL HIERRO litter bin is made up of a ø318mm, 36l capacity container in 10/10mm thick perforated galvanised steel sheet, with 8mm round holes, complete with cast aluminium cigarette extinguishing plate. The litter bin also has ø60x2mm, 954mm high galvanised steel tube supports with a black PVC end cap and ø150mm base plate prepared for ground fixing with bolts (not included) or extended to be installed into concrete foundations. All the parts are polyester powder coated.

La papelera EL HIERRO está compuesta por un contenedor Ø318 mm y 36 lts de capacidad en plancha de acero galvanizado de grosor 10/10 mm perforado con orificios de 8 mm, accesorio apaga cigarrillos en fundición de aluminio y soporte en tubo de acero Ø60x2mm y altura 954mm dotado de terminal superior en PVC negro. El soporte está disponible en versión con platabanda Ø 150mm preparada para atornillar al suelo mediante tacos de expansión (no incluidos) o con alargador para cementar directamente al suelo. Todos los elementos están pintados con polvo de poliéster.

| RAL 7016 | RAL 1028 | RAL 3004 | RAL 6017 | RAL 7016 |
|---|---|---|---|---|
| struttura<br>post structure<br>estructura | contenitore<br>basket<br>contenedor | contenitore<br>basket<br>contenedor | contenitore<br>basket<br>contenedor | contenitore<br>basket<br>contenedor |

Il cestino COLORADO è composto da un contenitore ø318mm di capacità 36 lt in lamiera forata d'acciaio zincata sp. 10/10mm, con fori tondi da 8mm, completo di piastra spegni-sigaretta in fusione di alluminio e paletto in tubo d'acciaio ø60x2mm di altezza 1189mm dotato di tappo superiore in PVC nero e coperchio fisso in lamiera stampata e ribordata sp. 20/10mm. Il supporto è disponibile nella versione con piastra base ø150mm predisposta per il fissaggio al suolo tramite tasselli (questi esclusi) o prolungato per essere cementato direttamente a terra. Tutte la parti sono verniciate a polveri P.P.

The COLORADO litter bin is made up of a ø318mm, 36l capacity container in 10/10mm thick perforated galvanised steel sheet with 8mm round holes, complete with cast aluminium cigarette extinguishing plate, and post in ø60x2mm steel tube, 1189mm high, with an end cap in black PVC and fixed cover in pressed and flanged 20/10mm thick sheet. The support is available in the ø150mm version with base plate prepared for ground fixing with bolts (not included) or extended to be installed into concrete foundations. All the parts are polyester powder coated.

La papelera COLORADO está compuesta por un contenedor Ø318mm y 36 lts de capacidad en plancha de acero galvanizado de grosor 10/10 mm perforada con orificios de 8mm, accesorio apaga cigarrillos en fundición de aluminio y soporte en tubo de acero Ø60x2mm y altura 1189mm dotado de terminal superior en PVC negro y tapa fija en plancha estampada y troquelada de grosor 20/10mm. El soporte está disponible en versión con platabanda Ø150mm preparada para atornillar al suelo mediante tacos de expansión (no incluidos) o con alargador para cementar directamente al suelo. Todos los elementos están pintados con polvo de poliéster.

RAL 1028
contenitore
basket
contenedor

RAL 3004
contenitore
basket
contenedor

RAL 6017
contenitore
basket
contenedor

RAL 7016
contenitore
basket
contenedor

Il cestino EL HIERRO è composto da un contenitore ø318 mm di capacità 36 lt in lamiera forata d'acciaio zincata sp. 10/10mm, con fori tondi da 8mm, completo di piastra spegni-sigaretta in fusione di alluminio e predisposto per il fissaggio a muro. Tutte la parti sono verniciate a polveri P.P.

The EL HIERRO litter bin is made up of a ø318 mm, 36l capacity container in 10/10mm thick perforated galvanised steel sheet, with 8mm round holes, complete with cast aluminium cigarette extinguishing plate prepared for wall fixing. All parts are polyester powder coated.

La papelera EL HIERRO está compuesta por un contenedor Ø318 mm y 36 lts de capacidad en plancha de acero galvanizado de grosor 10/10 mm perforado con orificios de 8 mm, accesorio apaga cigarrillos en fundición de aluminio y soporte a pared. Todos los elementos están pintados con polvo de poliéster.

RAL 1028
contenitore
basket
contenedor

RAL 3004
contenitore
basket
contenedor

RAL 6017
contenitore
basket
contenedor

RAL 7016
contenitore
basket
contenedor

Il cestino LA PALMA è composto da un contenitore ø318mm di capacità 36 lt in lamiera d'acciaio zincata sp. 10/10mm completo di piastra spegni-sigaretta in fusione di alluminio e predisposto per il fissaggio a muro. Tutte la parti sono verniciate a polveri P.P.

The THE PALMA litter bin is made up of a ø318mm, 36l capacity container in 10/10mm thick galvanised sheet steel complete with cast aluminium cigarette-extinguishing plate, prepared for wall fixing. All parts are polyester powder coated.

La papelera LA PALMA está formada por un contenedor ø318mm y 36 lts de capacidad en plancha de acero galvanizado grosor 10/10mm provisto de accesorio apaga cigarrillos en fundición de aluminio y preparado para sujeción a pared. Todos los elementos están pintados con polvo de poliéster.

| RAL 7016 | RAL 1028 | RAL 3004 | RAL 6017 | RAL 7016 |
|---|---|---|---|---|
| struttura<br>post structure<br>estructura | contenitore<br>basket<br>contenedor | contenitore<br>basket<br>contenedor | contenitore<br>basket<br>contenedor | contenitore<br>basket<br>contenedor |



Il cestino LA PALMA è composto da un contenitore ø318mm di capacità 36 lt in lamiera d'acciaio zincata sp. 10/10mm completo di piastra spegni-sigaretta in fusione di alluminio. Il cestino è dotato di supporto in tubo d'acciaio zincato ø60x2mm di altezza 954mm dotato di tappo superiore in PVC nero e di piastra base ø150mm predisposta per il fissaggio al suolo tramite tasselli (questi esclusi) o prolungato per essere cementato direttamente a terra. Tutte la parti sono verniciate a polveri P.P.

The THE PALMA litter bin is made up of a ø318mm, 36l capacity container in 10/10mm thick galvanised sheet steel complete with cast aluminium cigarette-extinguishing plate. The litter bin has a ø60x2mm galvanised steel tube support, 954mm high, with an end cap in black PVC and a ø150mm base plate prepared for ground fixing with the appropriate bolts (not included) or extended to be installed into concrete foundations. All parts are polyester powder coated.

La papelera LA PALMA está compuesta por un contenedor Ø318mm, 36 lts de capacidad en plancha de acero galvanizado Ø60x2mm y 954 mm de altura dotado de terminal superior en PVC negro y de platabanda base Ø150mm preparada para fijar mediante tacos de expansión (no incluidos) o bien mediante un alargador para cementar directamente al suelo. Todos los elementos están pintados con polvo de poliéster.

| RAL 7016 | RAL 1028 | RAL 3004 | RAL 6017 | RAL 7016 |
|---|---|---|---|---|
| struttura<br>post structure<br>estructura | contenitore<br>basket<br>contenedor | contenitore<br>basket<br>contenedor | contenitore<br>basket<br>contenedor | contenitore<br>basket<br>contenedor |

Il cestino GRAND CANYON è composto da un contenitore ø318mm di capacità 36 lt in lamiera d'acciaio zincata sp. 10/10mm completo di piastra spegni-sigaretta in fusione di alluminio e paletto in tubo d'acciaio ø60x2mm di altezza 1189mm dotato di tappo superiore in PVC nero e coperchio fisso in lamiera stampata e ribordata sp. 20/10mm. Il supporto è disponibile nella versione con piastra base ø150mm predisposta per il fissaggio al suolo tramite tasselli (questi esclusi) o prolungato per essere cementato direttamente a terra. Tutte la parti sono verniciate a polveri P.P.

The GRAND CANYON litter bin is made up of a ø318 mm, 36l capacity container in 10/10mm thick perforated galvanised steel sheet, complete with cast aluminium cigarette extinguishing plate, and post in ø60x2mm steel tube, 1189mm high, with an end cap in black PVC and fixed cover in pressed and flanged 20/10mm thick sheet. The support is available in the ø150mm version with base plate prepared for ground fixing with bolts (not included) or extended to be installed into concrete foundations. All the parts are polyester powder coated.

La papelera GRAND CANYON está compuesta por un contenedor ø318 mm y 36 lts de capacidad en plancha de acero galvanizado grosor 10/10 con accesorio apaga cigarrillos en fundición de aluminio y soporte en tubo de acero Ø60x2mm y altura 1189mm dotado de terminal superior en PVC negro y tapa fija en chapa con moldura ondulada y troquelada de grosor 20/10mm. El soporte está disponible en versión con platabanda Ø 150mm preparada para atornillar al suelo mediante tacos de expansión (no incluidos) o con alargador para cementar directamente al suelo. Todos los elementos están pintados con polvo de poliéster.

| RAL 7016 | RAL 1028 | RAL 3004 | RAL 6017 | RAL 7016 |
|---|---|---|---|---|
| struttura<br>post structure<br>estructura | contenitore<br>basket<br>contenedor | contenitore<br>basket<br>contenedor | contenitore<br>basket<br>contenedor | contenitore<br>basket<br>contenedor |





Il cestino NIAGARA è costituito da due semigusci curvi in lamiera di sp. 12/10mm ribordata e forata con fori tondi da 8mm, da un fondello in lamiera sp. 12/10mm e da due supporti in tubolare rettangolare 80x20 mm con piastra base ø150mm predisposta per il fissaggio a terra tramite tasselli (questi esclusi) o con prolungamenti per essere cementati a terra. Superiormente i due supporti sono uniti da un coperchio apribile in lamiera stampata spessore 12/10mm con posacenere circolare. Utilizzando un'apposita chiave è possibile sbloccare la serratura del coperchio ed estrarre il sacco porta rifiuti, fissato all'apposito anello trafilato tondo d'acciaio zincato da 8 mm. Tutte le parti metalliche sono zincate e verniciate a polveri P.P. Dimensioni 500x266mm, altezza totale 986mm. Capacità 50 lt.

The NIAGARA litter bin is made up of two curved half-shells in 12/10mm thick flanged and perforated sheet with 8mm round holes, a 12/10mm thick sheet bottom and two 80x20 mm rectangular tube supports with ø150mm base plate prepared per ground fixing with bolts (not included) or with extensions to be installed into concrete foundations. At the top the two supports are connected with a cover that opens in 12/10mm thick shaped sheet with round ashtray. Using a suitable key, the cover can be unlocked to remove the waste sacks, held onto the 8mm drawn galvanised steel ring. All the metal parts are galvanised and polyester powder coated. Dimensions: 500x266mm, total height: 986mm. Capacity: 50l.

La papelera NIAGARA está formada por dos mitades en plancha curva de grosor 12/10mm troquelada y perforada con orificios de 8mm, un fondo en plancha de grosor 12/10 y dos soportes en tubular rectangular 80x20 mm con platabanda base Ø150mm preparada para fijar mediante tacos de expansión (no incluidos) o bien mediante un alargador para cementar directamente al suelo. En la parte superior los dos soportes se unen a una tapa practicable en plancha moldeada de grosor 12/10mm con cenicero circular. Utilizando la adecuada llave es posible desbloquear la cerradura y extraer la bolsa porta residuos, sujeta a un aro de acero galvanizado estirado de 8mm. Todos los elementos están pintados con polvo de poliéster. Dimensiones 500x266mm, altura total 986mm. Capacidad 50 lts.

| RAL 7016 | RAL 1028 | RAL 3004 | RAL 6017 | RAL 7016 |
|---|---|---|---|---|
| struttura<br>post structure<br>estructura | contenitore<br>basket<br>contenedor | contenitore<br>basket<br>contenedor | contenitore<br>basket<br>contenedor | contenitore<br>basket<br>contenedor |

Il cestino IGUAZU è costituito da due semigusci curvi in lamiera sp. 12/10mm ribordata, da un fondello in lamiera sp. 12/10mm e da due supporti in tubolare rettangolare 80x20 mm con piastra base ø 150mm predisposta per il fissaggio a terra tramite tasselli (questi esclusi) o con prolungamenti per essere cementati a terra. Superiormente i due supporti sono uniti da un coperchio apribile in lamiera stampata spessore 12/10mm con posacenere circolare. Utilizzando un'apposita chiave è possibile sbloccare la serratura del coperchio ed estrarre il sacco porta rifiuti, fissato all'apposito anello trafilato tondo d'acciaio zincato da 8 mm. Tutte le parti metalliche sono zincate e verniciate a polveri P.P. Dimensioni 500x266mm, altezza totale 986mm. Capacità 50 lt.

The IGUAZU litter bin is made up of two half-shell curves in 12/10mm thick flanged sheet, a 12/10mm thick sheet bottom and two supports in 80x20 mm rectangular tube with ø150mm base plate prepared for ground fixing with bolts (not included) or extended for installation into concrete foundations. At the top the two supports are connected with a cover that opens in 12/10mm thick shaped sheet with a round ashtray. Using a suitable key, the cover can be unlocked to remove the waste sacks, held onto the 8mm drawn galvanised steel ring. All the metal parts are galvanised and polyester powder coated, dimensions: 500x266mm, total height: 986mm. Capacity: 50 lt.

La papelera IGUAZU está formada por dos mitades en plancha curva de grosor 12/10mm troquelada, un fondo en plancha grosor 12/10mm y dos soportes en tubular rectangular 80x20 mm con platabanda base Ø150mm predispuesta para fijar al suelo mediante tacos de expansión (no incluidos) o con un alargador para cementar al suelo. En la parte superior los dos soportes se unen a una tapa practicable en plancha con moldura ondulada de grosor 12/10mm con cenicero circular. Utilizando la adecuada llave es posible desbloquear la cerradura y extraer la bolsa porta residuos, sujeta a un aro de acero galvanizado estirado de 8mm. Todos los elementos están pintados con polvo de poliéster. Dimensiones 500x266mm, altura total 986mm. Capacidad 50 lts.

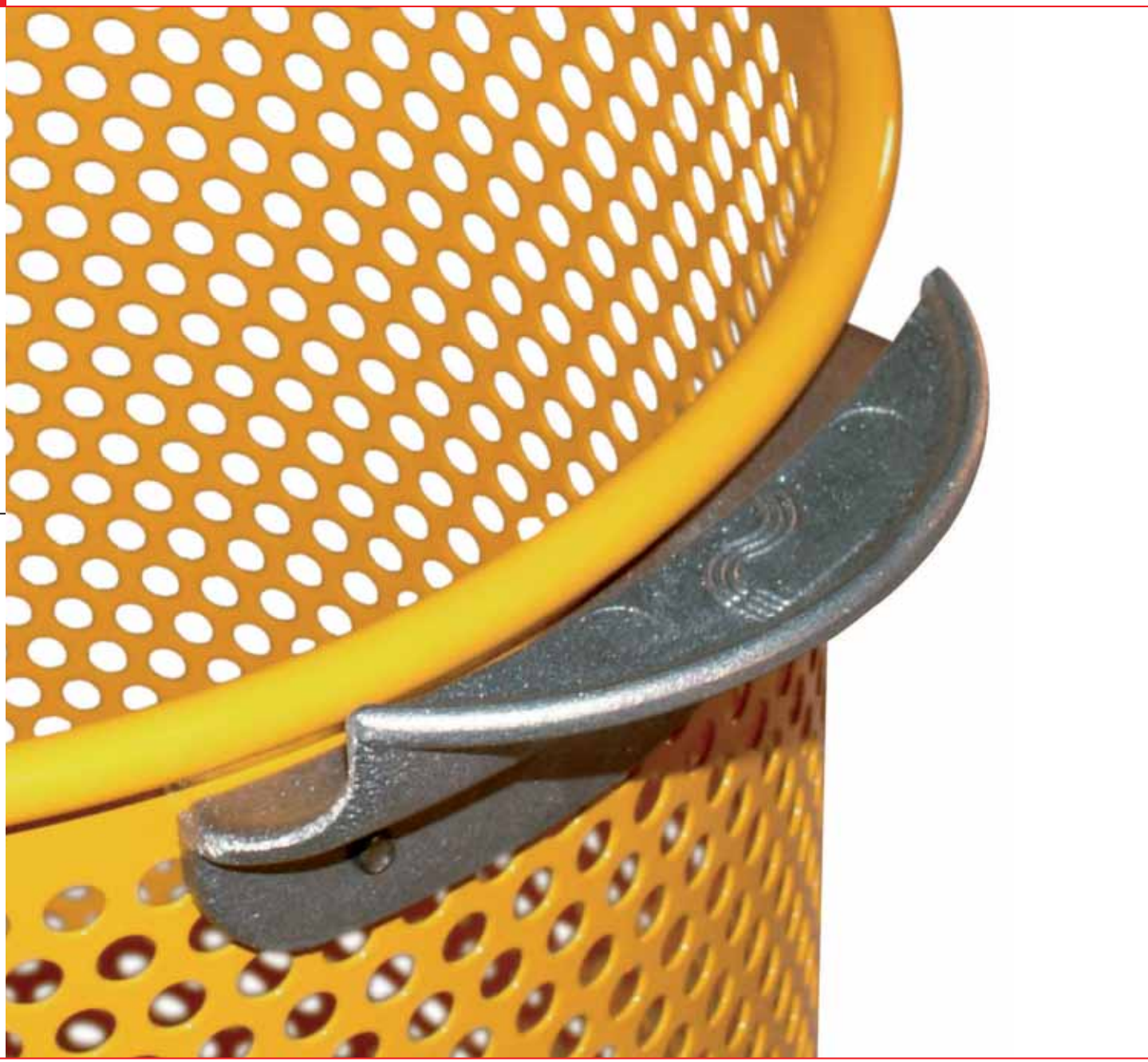

| RAL 7016 | RAL 1028 | RAL 3004 | RAL 6017 | RAL 7016 |
|---|---|---|---|---|
| supporti<br>supports<br>soportes | seduta-schienale<br>seat-backrest<br>asiento-respaldo | seduta-schienale<br>seat-backrest<br>asiento-respaldo | seduta-schienale<br>seat-backrest<br>asiento-respaldo | seduta-schienale<br>seat-backrest<br>asiento-respaldo |

La panca RIO IRON è costituita da un telaio in tubolare d'acciaio ø25x1.5mm con appositi supporti in piatto forgiato d'acciaio di spessore 6 e 7mm per l'appoggio della seduta e dello schienale, formati da tubolari d'acciaio ø16x1.5mm chiusi alle estremità da tappi in PVC. La struttura, dotata di braccioli integrati nel telaio, è interamente zincata e verniciata a polveri P.P. I supporti sono in fusione di ghisa sabbiata e verniciata a polveri P.P. e sono dotati di piedini regolabili in acciaio inox idonei all'appoggio o al fissaggio stabile a terra, su specifica richiesta del cliente. Dimensioni massime L = 1625mm, Hschienale = 800mm, Hseduta = 430mm.

The RIO IRON seat consists of a ø25x1.5mm steel tube frame with appropriate supports in 6 and 7mm thick shaped steel plate to support the seat and the backrest, made from ø16x1.5mm tube steel, closed off with PVC end caps. The structure, with integrated arms in the frame, is completely galvanised and polyester powder coated. The supports are in sandblasted and polyester powder coated cast iron and have adjustable stainless steel feet which can be place on, or fixed to, the ground, on the client's request. Maximum dimensions L = 1625mm, Hbackrest= 800mm, Hseat= 430mm.

El banco RIO IRON está formado por un chasis en tubular de acero Ø25x1,5mm con adecuados soportes en acero forjado de grosor 6 y 7 mm para el apoyo del asiento y del respaldo, formados por tubular de acero Ø16x1,5mm cerrados en sus extremos por tapones de PVC. La estructura, dotada de reposabrazos integrados, está completamente galvanizada y pintada con polvos de poliéster. Los soportes son en fundición de hierro tratada con chorro de arena y pintados con polvos de poliéster y están dotados de pies regulables en acero inox para apoyo directo o para fijación al suelo, bajo especificación del cliente. Dimensiones máximas L = 1625mm, H respaldo = 800m, H = asiento 430.

| RAL 7016 | RAL 1028 | RAL 3004 | RAL 6017 | RAL 7016 |
|---|---|---|---|---|
| supporti<br>supports<br>soportes | seduta<br>seat<br>asiento | seduta<br>seat<br>asiento | seduta<br>seat<br>asiento | seduta<br>seat<br>asiento |

La panca RIO IRON PIANA è costituita da un telaio in tubolare d'acciaio ø25x1.5mm con appositi supporti in piatto forgiato d'acciaio di spessore 6 e 7mm per l'appoggio della seduta, formata da tubolari d'acciaio ø16x1.5mm chiusi alle estremità da tappi in PVC. La struttura è interamente zincata e verniciata a polveri P.P. I supporti sono in fusione di ghisa sabbiata e verniciata a polveri P.P. e sono dotati di piedini regolabili in acciaio inox idonei all'appoggio o al fissaggio stabile a terra, su specifica richiesta del cliente. Dimensioni massime L = 1625mm, Hseduta = 435mm.

The RIO IRON PIANA bench consists of a ø25x1.5mm steel tube frame with appropriate supports in 6 and 7mm thick shaped steel plate to support the seat, made from ø16x1.5mm tube steel, closed off with PVC end caps. The structure is completely galvanised and polyester powder coated. The supports are in sandblasted and polyester powder coated cast iron and have adjustable stainless steel feet which can be place on, or fixed to, the ground, on the client's request. Maximum dimensions: L = 1625mm, Hseat= 435mm.

El banco RIO IRON PIANA está formado por un chasis en tubular de acero Ø25x1,5mm con adecuados soportes en acero forjado de grosor 6 y 7 mm para el apoyo del asiento, formado por tubular de acero Ø16x1,5mm cerrados en sus extremos por tapones de PVC. La estructura, está completamente galvanizada y pintada con polvos de poliéster. Los soportes son en fundición de hierro tratada con chorro de arena y pintados con polvos de poliéster y están dotados de pies regulables en acero inox para apoyo directo o para fijación al suelo, bajo especificación del cliente. Dimensiones máximas L = 1625mm, H respaldo = 800m, H = asiento 435.

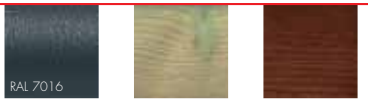


struttura
post structure
estructura

seduta-schienale
seat-backrest
asiento-respaldo

seduta-schienale
seat-backrest
asiento-respaldo

La panca RIO WOOD è costituita da un telaio in tubolare d'acciaio ø25x1.5mm con appositi supporti in piatto forgiato d'acciaio di spessore 7mm per l'appoggio della seduta e dello schienale, formati da listoni in legno di pino autoclavato o verniciato tinta mogano (a richiesta) di dimensioni 74x30mm. La struttura, dotata di braccioli integrati nel telaio, è interamente zincata e verniciata a polveri P.P. I supporti sono in fusione di ghisa sabbiata e verniciata a polveri P.P. e sono dotati di piedini regolabili in acciaio inox idonei all'appoggio o al fissaggio stabile a terra, su specifica richiesta del cliente. Dimensioni massime L = 1625mm, Hschienale = 800mm, Hseduta = 435mm.

The RIO WOOD seat consists of a ø25x1.5mm steel tube frame with adequate supports in 7mm thick shaped steel plate to support the seat and the backrest, made up of 74x30mm autoclaved or mahogany tinted (on request) pine slates. The structure, with an integrated arm in the frame, is completely galvanised and polyester powder coated, the supports are in sandblasted and polyester powder coated cast iron and have adjustable stainless steel feet which can be place on, or fixed to, the ground, on the client's request. Maximum dimensions: L = 1625mm, Hbackrest= 800mm, Hseat= 435mm.





El banco RIO WOOD está formada por una estructura en tubular de acero Ø25x1, 5mm con soportes en acero forjado de grosor 7 mm para el apoyo del asiento y del respaldo, compuestos de listones en madera de pino al autoclave o barnizado color nogal (bajo pedido) de dimensiones 74x30mm. La estructura, dotada de reposabrazos integrados está completamente galvanizada y pintada con polvos de poliéster. Los soportes son en fundición de hierro tratada con chorro de arena y pintados con polvos de poliéster y están dotados de pies regulables en acero inox para apoyo directo o para fijación al suelo, bajo especificación del cliente. Dimensiones máximas L = 1625mm, H respaldo = 800m, H = asiento 435.

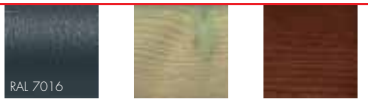


struttura
post structure
estructura

seduta
seat
asiento

seduta
seat
asiento

# rio wood piana

La panca RIO WOOD PIANA è costituita da un telaio in tubolare d'acciaio ø25x1.5mm con appositi supporti in piatto forgiato d'acciaio di spessore 7mm per l'appoggio della seduta, formata da listoni in legno di pino autoclavato o verniciato tinta mogano (a richiesta) di dimensioni 74x30mm. La struttura è interamente zincata e verniciata a polveri P.P. I supporti sono in fusione di ghisa sabbiata e verniciata a polveri P.P. e sono dotati di piedini regolabili in acciaio inox idonei all'appoggio o al fissaggio stabile a terra, su specifica richiesta del cliente. Dimensioni massime L = 1625mm, Hseduta = 435mm.

The RIO WOOD PIANA bench consists of a ø25x1.5mm steel tube frame with adequate supports in 7mm thick shaped steel plate to support the seat, made up of 74x30mm autoclaved or mahogany tinted (on request) pine slats. The structure, is completely galvanised and polyester powder coated, the supports are in sandblasted and polyester powder coated cast iron and have adjustable stainless steel feet which can be place on, or fixed to, the ground, on the client's request. Maximum dimensions: L = 1625mm, Hseat= 435mm.

El banco RIO WOOD PIANA está formada por una estructura en tubular de acero Ø25x1,5mm con soportes en acero forjado de grosor 7 mm para el apoyo del asiento y del respaldo, compuestos de listones en madera de pino al autoclave o barnizado color nogal (bajo pedido) de dimensiones 74x30mm. La estructura, está completamente galvanizada y pintada con polvos de poliéster. Los soportes son en fundición de hierro tratada con chorro de arena y pintados con polvos de poliéster y están dotados de pies regulables en acero inox para apoyo directo o para fijación al suelo, bajo especificación del cliente. Dimensiones máximas L = 1625mm, H = asiento 435.

struttura
post structure
estructura

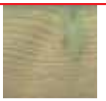

seduta-schienale
seat-backrest
asiento-respaldo

seduta-schienale
seat-backrest
asiento-respaldo

La panca PARANA' è costituita da una coppia di robuste spalle in fusione di ghisa sabbiata e verniciata a polveri P.P. con bracciolo integrato, collegate da tre tiranti in tubolare rettangolare d'acciaio zincato e verniciato a polveri P.P. 30x20mm e fissate con bulloni incassati nelle spalle stesse. La seduta è composta da n° 5 listoni di sezione 34x90mm e lo schienale da un unico listone di sezione 34x145mm in legno di pino autoclavato o verniciato tinta mogano (a richiesta). La panchina è dotata di piedini regolabili in acciaio inox idonei all'appoggio o al fissaggio stabile a terra, su specifica richiesta del cliente. Dimensioni massime L = 1866mm, Hschienale = 853mm, Hseduta = 420mm.

The PARANA' seat is made up of a pair of strong sandblasted and polyester powder coated cast iron supports with integrated arm, linked with three tension rods in 30x20mm galvanised and polyester powder coated rectangular tube steel, and fixed with sunken-head bolts into the same supports. The seat is made up of 5 No. 34x90mm section slats and the backrest is just 1 No. 34x145mm section slat in autoclaved or mahogany tinted (on request) pine. The seat has stainless steel adjustable feet which can be placed on, or fixed to, the ground, on the client's request. Maximum dimensions L = 1866mm, Hbackrest= 853mm, Hseat= 420mm.





El banco PARANÁ está formado por dos sólidos soportes en fundición de hierro, tratadas con chorro de arena y pintadas con polvos de poliéster, reposabrazos integrado, unidas por tres tirantes en tubular rectangular de acero galvanizado y pintado con polvos de poliéster de 30x20mm y unidos al las columnas mediante pernos. El asiento está formado por 5 listones de sección 34x90mm, y el respaldo por un único listón de sección 34x145mm en madera de pino al autoclave o barnizado color nogal (bajo pedido). El banco está dotado de pies regulables en acero inox de simple apoyo o para fijar al suelo, bajo especificación del cliente. Dimensiones máximas L= 1866mm, H respaldo =853mm, H asiento = 420mm.

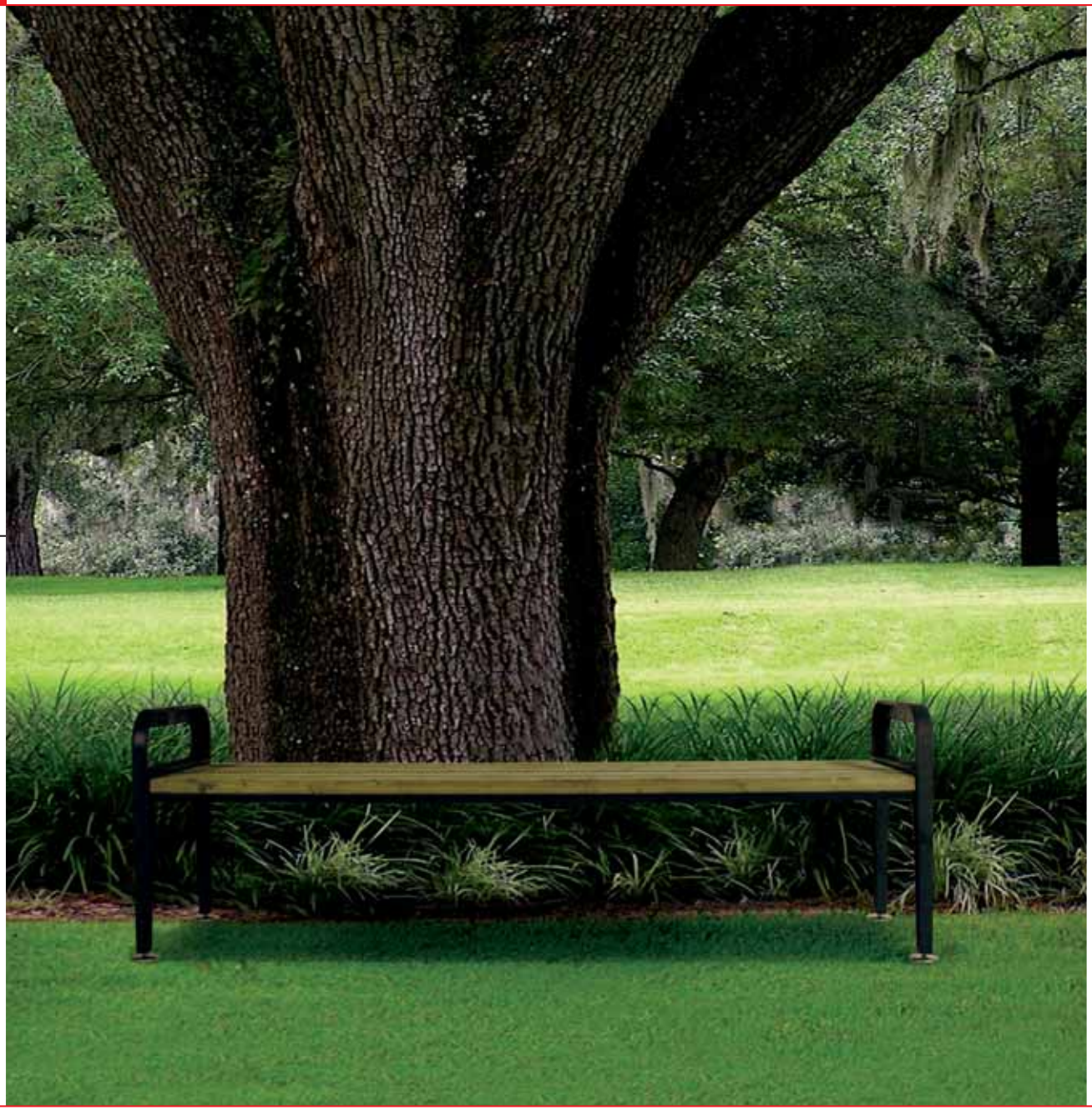

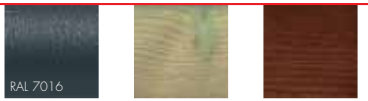


struttura
post structure
estructura

seduta
seat
asiento

seduta
seat
asiento

La panca PARANA' PIANA è costituita da una coppia di robuste spalle in fusione di ghisa sabbiata e verniciata a polveri P.P. con bracciolo integrato, collegate da 2 tiranti in tubolare rettangolare d'acciaio zincato e verniciato a polveri P.P. 30x20mm e fissate con bulloni incassati nelle spalle stesse. La seduta è composta da n° 5 listoni di sezione 34x90mm in legno di pino autoclavato o verniciato tinta mogano (a richiesta). La panchina è dotata di piedini regolabili in acciaio inox idonei all'appoggio o al fissaggio stabile a terra, su specifica richiesta del cliente. Dimensioni massime L = 1866mm, Hseduta = 420mm.

The PARANA' PIANA bench is made up of a pair of strong sandblasted and polyester powder coated cast iron supports with integrated arm, linked with 2 tension rods in 30x20mm galvanised and polyester powder coated rectangular tube steel, and fixed with sunken-head bolts into the same supports. The seat is made up of 5 No. 34x90mm section slats in autoclaved or mahogany tinted (on request) pine. The seat has stainless steel adjustable feet which can be placed on, or fixed to, the ground, on the client's request. Maximum dimensions L = 1866mm, Hseat= 420mm.

El banco PARANA' PIANA está formado por dos sólidas columnas en fundición de hierro, tratadas con chorro de arena y pintadas con polvos de poliéster, reposabrazos integrado, unidas por 2 tirante en tubular rectangular de acero galvanizado y pintado con polvos de poliéster de 30x20mm y unidos al las columnas mediante pernos. El asiento está formado por 5 listones de sección 34x90mm en madera de pino al autoclave o barnizado color nogal (bajo pedido). El banco está dotado de pies regulables en acero inox de simple apoyo o para fijar al suelo, bajo especificación del cliente. Dimensiones máximas L= 1866mm, H asiento = 420mm.

АРЕНДА
АРЕНДА
1-35-44-44
BraSSerie
BraSSerie
ресторан
BraSSerie

La fioriera CACTUS, di classica forma tronco-conica, è realizzata con una particolare miscela di fibra di vetro e terracotta. Viene proposta in due misure le cui dimensioni sono ø1000mm con altezza 630mm o ø910mm con altezza 340mm.

The CACTUS planter, in a classic conic shape, it is designed with a particular mix of fibreglass and terracotta. It is available in two sizes: ø1000mm, 630mm high or ø910mm, 340mm high.

La jardinera CACTUS, de clásica forma tronco cónica, está realizada con una mezcla especial de fibra de vidrio y terracota. Está disponible en dos medidas cuyas dimensiones son Ø1000mm con altura 630mm y Ø910mm con altura 340mm.

| RAL 7016 | RAL 1028 | RAL 3004 | RAL 6017 | RAL 7016 |
|---|---|---|---|---|
| struttura<br>post structure<br>estructura | tappo<br>cap<br>terminal | tappo<br>cap<br>terminal | tappo<br>cap<br>terminal | tappo<br>cap<br>terminal |

Il dissuasore IMOLA è realizzato in tubolare quadro d'acciaio zincato ø80x80x2mm o 100x100x2mm di altezza 961mm con tappo superiore in lamiera zincata. Il fissaggio al suolo è previsto con piastre base 150x150mm con fori per il fissaggio con tasselli (questi esclusi) oppure con prolungamento per essere cementato direttamente al suolo. Tutti i componenti sono verniciati a polveri P.P.

The IMOLA bollard is designed in ø80x80x2mm or 100x100x2mm galvanised square tube steel, 961mm high, with end cap in galvanised sheet. Ground fixing is with bolts through the 150x150mm base plate (bolts not included) or extended for installation into concrete foundations. All the components are polyester powder coated.

El disuasor IMOLA está realizado en tubular de acero galvanizado Ø80x80x2mm o 100x100x2mm, altura 961mm con terminal superior de acero galvanizado. La sujeción al suelto está prevista mediante platabanda base 150x150mm preparada para fijar mediante tacos de expansión (no incluidos) o bien mediante un alargador para cementar directamente al suelo. Todos los elementos están pintados con polvo de poliéster.

| RAL 7016 | RAL 1028 | RAL 3004 | RAL 6017 | RAL 7016 |
|---|---|---|---|---|
| struttura<br>post structure<br>estructura | tappo<br>cap<br>terminal | tappo<br>cap<br>terminal | tappo<br>cap<br>terminal | tappo<br>cap<br>terminal |

Il dissuasore MONZA è realizzato in tubolare d'acciaio zincato ø80x2mm (altezza 1000mm) o 102x2mm (altezza 1010mm) con tappo superiore cilindrico in lamiera zincata imbutita. Il fissaggio al suolo è previsto con piastre base ø 150mm con fori per il fissaggio con tasselli (questi esclusi) oppure con prolungamento per essere cementato direttamente al suolo. Tutti i componenti sono verniciati a polveri P.P.

The MONZA bollard is designed in ø80x2mm (1000mm high) or 102x2mm (1010mm high) galvanised steel tube with cylindrical end cap in drawn galvanised sheet. Ground fixing is through the ø150mm base plate with holes for fixing bolts (not included) or with extensions to be installed into concrete foundations. All the components are polyester powder coated.

El disuasor MONZA está realizado en tubo de acero galvanizado Ø80x2mm (altura 1000mm) o 102x2mm (altura 1010) con terminal superior cilíndrico en chapa galvanizada embutida. La sujeción al suelo está prevista mediante platabanda base Ø150mm preparada para fijar mediante tacos de expansión (no incluidos) o bien mediante un alargador para cementar directamente al suelo. Todos los elementos están pintados con polvo de poliéster.

| RAL 7016 | RAL 1028 | RAL 3004 | RAL 6017 | RAL 7016 |
|---|---|---|---|---|
| struttura<br>post structure<br>estructura | tappo<br>cap<br>terminal | tappo<br>cap<br>terminal | tappo<br>cap<br>terminal | tappo<br>cap<br>terminal |

Il dissuasore SILVERSTONE è realizzato in tubolare d'acciaio zincato ø80x2mm o 102x2mm di altezza 965mm con tappo superiore piano in lamiera zincata imbutita. Il fissaggio al suolo è previsto con piastre base ø 150mm con fori per il fissaggio con tasselli (questi esclusi) oppure con prolungamento per essere cementato direttamente al suolo. Tutti i componenti sono verniciati a polveri P.P.

The SILVERSTONE bollard is designed in ø80x2mm or 102x2mm galvanised steel tube, 965mm high, with flat end cap in galvanised drawn sheet. Ground fixing is with bolts (not included) through the ø150mm base plate or with extensions to be installed into concrete foundations. All the components are polyester powder coated.

El disuasor SILVERSTONE está realizado en tubular de acero galvanizado Ø80x2mm o 102x2mm, altura 965mm con terminal superior plano de chapa embutida galvanizada. La sujeción al suelo se realiza mediante platabanda base Ø150mm y tacos de expansión (no incluidos) o bien mediante un alargador para cementar directamente al suelo. Todos los elementos están pintados con polvo de poliéster.

| RAL 7016 | RAL 1028 | RAL 3004 | RAL 6017 | RAL 7016 |
|---|---|---|---|---|
| struttura<br>post structure<br>estructura | tappo<br>cap<br>terminal | tappo<br>cap<br>terminal | tappo<br>cap<br>terminal | tappo<br>cap<br>terminal |

Il dissuasore SEPANG è realizzato in tubolare d'acciaio zincato ø80x2mm (altezza 993mm) o 102x2mm (altezza 1012mm) con tappo superiore semisferico in lamiera zincata imbutita. Il fissaggio al suolo è previsto con piastre base ø 150mm con fori per il fissaggio con tasselli (questi esclusi) oppure con prolungamento per essere cementato direttamente al suolo. Tutti i componenti sono verniciati a polveri P.P.

The SEPANG bollard is designed in ø80x2mm (993mm high) or 102x2mm (1012mm high) galvanised steel tube with domed end cap in galvanised drawn sheet. Ground fixing is with bolts (not included) through the ø150mm base plate or with extensions to be installed into concrete foundations. All the components are polyester powder coated.

El disuasor SEPANG está realizado en tubular de acero galvanizado Ø80x2mm (altura 993mm) o 102x2mm (altura 1012mm) con terminal superior semiesférico en chapa galvanizada embutida. La sujeción al suelo está prevista mediante platabanda base de Ø150mm para fijar con tacos de expansión (no incluidos) o bien mediante un alargador para cementar directamente al suelo. Todos los elementos están pintados con polvo de poliéster.

RAL 7016

struttura
post structure
estructura

Il dissuasore INTERLAGOS è realizzato in fusione di ghisa sabbiata e verniciata a polveri P.P. di sezione ellittica 45x100mm e altezza 800mm fuori terra ed è fornito completo di targhette catarifrangenti rossa e bianca. Il dissuasore è predisposto per il fissaggio a terra tramite cementazione.

The INTERLAGOS bollard is designed in 45x100mm elliptical section, sandblasted and polyester powder coated, cast iron and 800mm high above the ground and is supplied complete with red and white reflective plate. The bollard is prepared for ground fixing into concrete foundations.

El disuasor INTERLAGOS está realizado en fundición de hierro tratado al chorro de arena y pintado con polvos de poliéster, de sección elíptica 45x100mm y altura 800mm fuera del suelo, está provisto de placas reflectantes rojas y blancas. El disuasor está preparado para cementar directamente al suelo.

RAL 1028
struttura
post structure
estructura

RAL 3004
struttura
post structure
estructura

RAL 6017
struttura
post structure
estructura

RAL 7016
struttura
post structure
estructura

Il portabiciclette STARSOSTA è costituito da una spirale reggiruote in tubo d'acciaio ø20x1.5mm saldata ad una struttura di base in tubo d'acciaio ø40x2mm e lamiera sp. 3mm. Ogni elemento è aggregabile a moduli successivi accostando le due estremità, provviste di fori asolati, con viti M8x20. Il portabiciclette è dotato di piedini regolabili in acciaio inox idonei all'appoggio o al fissaggio stabile a terra, su specifica richiesta del cliente. Tutta la struttura è zincata e verniciata a polveri P.P. Dimensioni d'ingombro: 1455x355mm, altezza 367mm.

The STARSOSTA bike rack is made up wheel supports in a spiral of ø20x1.5mm steel tube, welded to the ø40x2mm steel tube and 3mm thick tube base structure. Each element is attached to other modules bringing the two ends together, with buttonholes and M8x20 screws. The bike rack has adjustable stainless steel feet which can be placed on, or fixed to, the ground, on the client's request. The whole structure is galvanised and polyester powder coated, dimensions of space occupied: 1455x355mm, height 367mm.

El aparca bicicletas STARSOSTA está formado por una espiral apoya ruedas en tubo de acero Ø40x2mm chapa de 3mm de grosor. Los elementos son modulares lo cual permite agregar sucesivos aparca bicicletas uniendo los extremos mediante tornillos M8x20. El aparca bicicletas está dotado de pies regulables en acero inox para apoyo directo o para fijación al suelo, bajo especificación del cliente. Todos los elementos están pintados con polvo de poliéster. Dimensiones: 1455x355mm, altura 367mm.

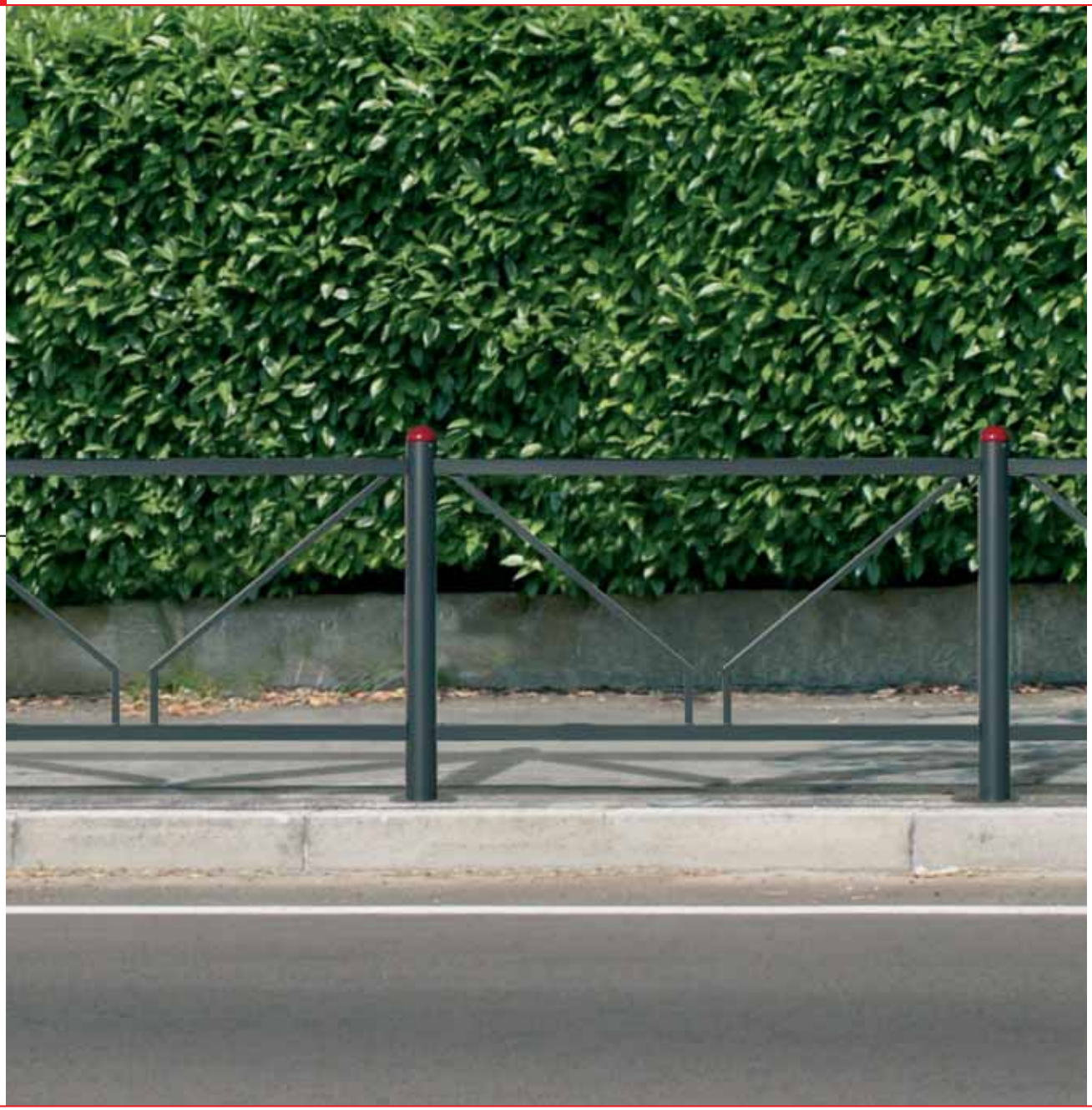

| RAL 7016 | RAL 1028 | RAL 3004 | RAL 6017 | RAL 7016 |
|---|---|---|---|---|
| struttura<br>post structure<br>estructura | tappo<br>cap<br>terminal | tappo<br>cap<br>terminal | tappo<br>cap<br>terminal | tappo<br>cap<br>terminal |

La transenna BAURU è costituita da elementi verticali in tubolare d'acciaio Ø80x2mm e da pannelli con correnti orizzontali in tubolare rettangolare 30x40mm ed elementi decorativi / di chiusura in tubolare quadro 20x20mm. I pannelli possono essere "interi", di lunghezza 1420mm, e "mezzi", di lunghezza 710mm e sono fissati ai supporti mediante apposite staffette passanti. I supporti sono dotati di tappo superiore in lamiera zincata imbutita a scelta tra cilindrico, semisferico o piano, e di piastra base Ø150mm predisposta per il fissaggio tramite tasselli (questi esclusi), oppure con prolungamento per essere cementato direttamente al suolo. Tutte le parti metalliche sono zincate e verniciate a polveri P.P. Altezza dei supporti 1000mm circa (a seconda del tappo superiore), interasse 1500 o 790mm.

The BAURU barrier consists of Ø80x2mm vertical steel tube and panels with horizontal handrails in 30x40mm rectangular tube and end elements in 20x20mm square tube. The panels can be "whole", 1420mm long, and "half", 710mm long and are fixed to the supports through suitable looped brackets. The supports have an upper cap in drawn galvanised sheet either cylindrical or domed or flat, and a Ø150mm base plate prepared for fixing with screws (not included) or an extension for in-grounding into a concrete foundation. All the metal parts are galvanised and polyester powder coated. Height of the supports: approx 1000mm (depending on the upper cap), 1500 or 790mm apart.

La barrera peatonal BAURU está formada por elementos verticales en tubo de acero Ø80x2mm y por paneles con elementos horizontales en tubo rectangular 30x40mm y elementos decorativos / de cierre en tubo cuadrado 20x20mm. Los paneles pueden ser "internos", de longitud 1420mm, y "medios", de longitud 710mm y se fijan a los soportes mediante los oportunos pasadores. Los soportes están dotados en su parte superior de terminales en chapa galvanizada embutida (a escoger entre cilíndrico, semiesférico o plano) y de platabanda base de Ø150mm preparada para fijar al suelo mediante oportunos tacos de expansión (no incluidos) o bien mediante un alargador para cementar directamente al suelo. Todos los componentes metálicos han sido galvanizados y pintados con polvos de poliéster. Altura de los soportes 1000mm aproximadamente (en función del terminal superior), distancia entre soportes 1500mm o 790mm.

1 23 5
ttr

struttura
post structure
estructura

portainsegna
sign-holder
porta ensañas

seduta
seat
asiento

seduta
seat
asiento

seduta
seat
asiento

La pensilina CIUDAD è una struttura modulare costituita da una serie di colonne con braccio a sbalzo realizzate in tubo d'acciaio 80x80mm con piastra base 200x200x10mm sormontate da una copertura in lastre di lamiera d'acciaio zincato, opportunamente sigillate con guarnizione adesiva autoespandente per impedire infiltrazioni e sagomate nella parte posteriore per consentire il deflusso delle acque meteoriche direttamente all'esterno della pensilina. Le pareti di fondo sono in vetro stratificato antisfondamento 4+4mm con molatura a filo lucido dotate di idonee guarnizioni e fermavetri. La pensilina è fornita, nella configurazione standard, completa di seduta in lamiera microforata o in legno di pino autoclavato e, a richiesta, verniciato tinta mogano, di sez. 150x43mm per 1670mm di lunghezza, montata su staffe di supporto in acciaio, e di porta-insegne frontale in alluminio. A richiesta, invece, si può avere la parete laterale in lamiera forata con colonnina di sostegno anteriore in tubo d'acciaio 40x40mm. Il fissaggio a terra avviene tramite tasselli o appositi tirafondi forniti su richiesta. Tutti i componenti metallici sono zincati e verniciati a polveri P.P. Interasse dei moduli 1000mm, profondità 1461mm, altezza 2280mm. Lunghezza totale 3 moduli 3200mm.

The CIUDAD shelter is a modular structure consisting of a series of columns with a 80x80mm steel tube angled arm and with 200x200x10mm base plates topped with a galvanised sheet steel cover, conveniently sealed with adhesive self-expanding gasket to restrict seepage and the rear part is shaped to allow the rainwater to flow directly outside the shelter. The rear walls are in layered 4+4mm anti-break glass with smooth angles with gaskets and clamps. The shelter is supplied, as standard, complete with a seat in perforated sheet or in 150x43mm, 1670mm long slats of autoclaved pine and, upon request, mahogany tinted pine, on steel supports, and also with a front aluminium sign-holder. Upon request, it is possible to have the side walls in perforated sheet with small, front, 40x40mm steel tube, support column. Ground fixing is with appropriate bolts or ground anchors supplied on request. All the metal components are galvanised and polyester powder coated. Module width: 1000mm, depth: 1461mm, height: 2280mm. Total length of 3 modules: 3200mm.

La marquesina CIUDAD es una estructura modular constituida por una serie de columnas con brazo colgante realizadas en tubo de acero 80x80mm con platabanda base 200x200x10mm donde apoya una cubierta realizada con planchas en acero galvanizado oportunamente selladas con guarniciones adhesivas auto expansivas para impedir filtraciones y moldeadas en su parte posterior para permitir el desagüe de las aguas pluviales hacia el exterior de la marquesina. Las paredes de fondo están realizadas con vidrio laminado inastillable de 4+4mm con cantos pulidos. La marquesina está dotada, en configuración estándar, de un banco en plancha micro perforada o en pino al autoclave, y bajo pedido también barnizado color nogal, en sección 150x43mm por 1670mm de longitud, montado sobre unos soportes metálicos. Dotada también de un porta insignias de aluminio. Bajo pedido se puede también montar una pared lateral en chapa perforada con columna de soporte anterior en tubo de acero 40x40mm. La sujeción al suelo se realiza mediante adecuados tacos de expansión o tirafondos suministrados bajo pedido. Todos los componentes metálicos han sido galvanizados y pintados con polvos poliéster. Distancia entre ejes de los módulos 1000mm, ancho 1461mm, altura 2280 mm. Longitud total 3 módulos 3200mm.

RAL 7016
struttura
post structure
estructura

RAL 1028
portainsegna
sign-holder
porta ensañas

La copertura modulare AIRWORD, disponibile nella versione standard in moduli da 2500mm di lunghezza, è costituita da una serie di montanti in tubo d'acciaio 80x120mm con piastra base 300x300x10mm e tiranti in tubo d'acciaio Ø25mm. Il fissaggio a terra avviene con appositi tirafondi opportunamente dimensionati. La copertura, leggermente inclinata, è realizzata con lastre in lamiera grecata preverniciata e sostenuta da una serie di traversi in tubolare d'acciaio 40x40mm e da un profilo frontale pressopiegato 60x84mm. La parte superiore delle specchiature di fondo è chiusa da lastre in policarbonato alveolare spessore 8mm, sostenuti da appositi profili in acciaio 20x20x20mm, completi di guarnizioni. La pensilina è anche dotata di profilo frontale porta-insegne in acciaio zincato e verniciato. Tutti i componenti metallici sono zincati e verniciati a polveri P.P. La lunghezza del modulo è di 2500 mm (la pensilina può avere quindi le lunghezze multiple di 5000, 7500, 10000mm, ecc), la profondità è di 2730 mm, l'altezza massima 2420 mm, utile minima 2200 mm.

The AIRWORD modular cover, available as standard with 2500mm long modules, is made up of a series of 80x120mm steel tube supports with a 300x300x10mm base plate and Ø25mm steel tube tie bars. Suitably proportioned anchors are used for ground fixing. The cover, with a gentle incline, is designed with precoated notched sheets and supported by a series of 40x40mm tubular steel beams and a 60x84mm front shaped profile. The upper part of the rear shiny panels is closed off with 8mm thick honeycomb polycarbonate sheet, supported by 20x20x20mm steel profiles, finished off with gaskets. The shelter also has a front sign-holder in galvanised and coated steel. All the metal components are galvanised and polyester powder coated. The length of each module is 2500 mm (the shelter can therefore have multiple lengths of 5000, 7500, 10000mm, etc), the depth is 2730 mm, maximum height is 2420 mm, minimum use is 2200 mm.

La cubierta modular AIRWORD, disponible en su versión estándar en módulos de 2500mm de longitud, está formada por una serie de montantes en tubo de acero 80x120mm con platabanda base de 300x300x10mm y tirantes en tubo de acero Ø25mm. La sujeción al suelo se realiza mediante unos tirafondos oportunamente dimensionados. La cubierta, ligeramente inclinada, está realizada en lámina grecada prebarnizada y sostenida por una serie de soportes transversales en tubo de ACERO 40x40mm y de un perfil frontal de chapa plegada 60x84mm. La parte superior de la pared de fondo está cerrada por unas planchas de policarbonato alveolar de 8mm de grosor, sostenidas por unos oportunos perfiles de acero galvanizado 20x20x20mm guarnicionados. La marquesina está dotada de un perfil central porta enseñas en acero galvanizado y barnizado. Todos los componentes metálicos han sido galvanizados y pintados con polvos de poliéster. La longitud del módulo es de 2500 mm (la marquesina por lo tanto puede tener longitudes múltiplo de 5.000, 7.500, 10.000mm, etc.), y la profundidad es de 2730 mm, la altura máxima es de 2420 mm, la útil mínima 2200 mm.

RAL 7016 RAL 1028 RAL 3004 RAL 6017 RAL 7016

Per le strutture, i supporti e le parti in ghisa, vengono utilizzate vernici P.P. opaco raggrinzanti nel colore RAL 7016. Per i contenitori, le sedute e i tappi, vengono utilizzate vernici P.P. lucide nei colori sopra riportati.

The polyester powder coated structures, supports and cast iron parts are in matt RAL 7016. The containers, seats and caps, are polyester powder coated in gloss colours listed above.

Para las estructuras, los soportes y los elementos en fundición, se utiliza pintura de polvos e poliéster mate RAL 7016.Para los contenedores, asientos y terminales, se utiliza pintura de polvos de poliéster brillo según lista colores arriba señalada.





PARAMETRI DI PROCESSO VERNICIATURA (Acciaio zincato, Alluminio, Ghisa):

Fase 0 PREPARAZIONE
sabbiatura automatica secondo parametri Urban Style
smerigliatura manuale

Fase I FOSFO – SGRASSATURA
prodotto: PROPHOS 832/FLT
pH: 4.4
temperatura: 60°C

Fase II RISCIACQUO
prodotto: acqua di rete - temperatura: ambiente

Fase III LAVAGGIO
prodotto: acqua demineralizzata ricircolata
conducibilità < 25 _s

Fase IV BRUGALIZZAZIONE
prodotto: BRUGAL 80/TF A + B
miscela: A 2 ppVV/B 1 ppVV
concentrazione: 25% volume
tempo: a passaggio - temperatura: ambiente

Fase V ESSICCAZIONE
prodotto: aria calda forzata
tempo: 5 – 10 minuti
temperatura: 160°C

Fase VI APPLICAZIONE ELETTROSTATICA POLVERE
prodotto: polvere poliestere pura

Fase VII ESSICAZIONE su forno
prodotto: aria calda forzata
tempo: 35 minuti
temperatura: 185°C

Fase VIII RAFFREDDAMENTO

Fase IX COLLAUDO FINALE

FINISHING PROCESS PARAMETERS (galvanised steel, aluminium, cast iron):

Phase 0 PREPARATION
automatic sandblasting according to Urban Style criteria
manual sanding

Phase I PHOSPHO-DEGREASING
product: PROPHOS 832/FLT
pH: 4.4
temperature: 60°C

Phase II RINSING
product: water - temperature: atmospheric

Phase III WASHING
product: recirculated, demineralised water
conductivity < 25 _s

Phase IV PHOSPHATING
product: BRUGAL 80/TF A + B
ratio/mix: A 2 ppVV/B 1 ppVV
concentration: 25% volume
time: passage time - temperature: atmospheric

Phase V DRYING
product: hot air
time: 5 - 10 minutes
temperature: 160°C

Phase VI ELECTROSTATIC APPLICATION OF POWDER
product: pure polyester powder

Phase VII BAKING in oven
product: hot air
time: 35 minutes
temperature: 185°C

Phase VIII COOLING

Phase IX FINAL TESTING

Legno di pino autoclavato.

Autoclaved pine.

Madera de pino tratada en autoclave.

Legno di pino autoclavato e verniciato tinta mogano.

Autoclaved or mahogany tinted pine.

Madera de pino tratada en autoclave y teñida en color nogal.

PARÁMETROS DEL PROCESO DE ACABADOS (Acero galvanizado, aluminio, fundición):

FASE 0 PREPARACION
Chorreado automático de acuedo a los criterios de Urban Style
Chorreado manual

FASE I FOSFODESENGRASADO
producto: PROPHOS 832/FLT
pH: 4.4
temperatura: 60°C

FASE II ACLARADO
producto: agua – temperatura: ambiente

FASE III LAVADO
producto: agua reticulada desmineralizada
conductividad < 25 _s

FASE IV FOSFO-PASIVADO
producto: BRUGAL 80/TF A + B
relación/mezcla: Comp. A 2ppVV/Comp. B 1 ppVV
concentración: 25 % Volumen
tiempo: durante el paso

FASE V SECADO
producto: aire caliente
tiempo: 5 - 10 minutos
temperatura: 160°C

FASE VI APLICACIÓN ELETROESTÁTICA
producto: polvo puro de poliéster.

FASE VII SECADO en Horno
producto: aire caliente
tiempo: 35 minutos
temperatura: 185°C

FASE VIII ENFRIAMIENTO

FASE IX PRUEBAS FINALES

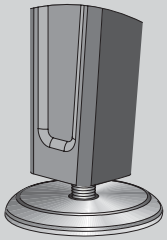

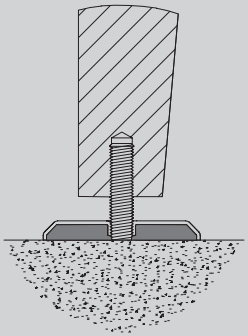

Piedino di appoggio al suolo, in acciaio inox regolabile.

Adjustable stainless steel feet.

Pies de apoyo al suelo regulables, en acero inox.

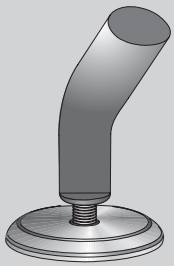

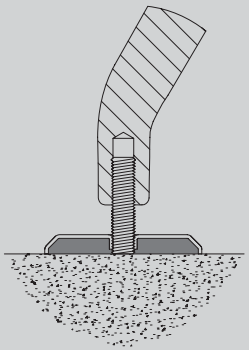

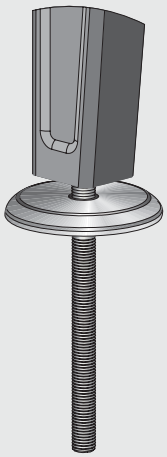

Piedino in acciaio inox, ancorato al suolo mediante resina o cemento.

Stainless steel feet fixed to the ground through concrete or resin.

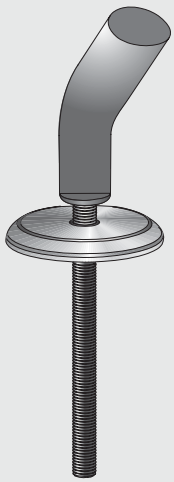

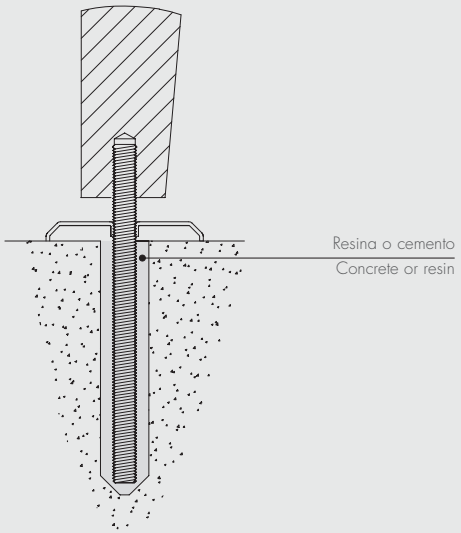


Pie en acero inox, fijado al suelo mediante resina o cemento.

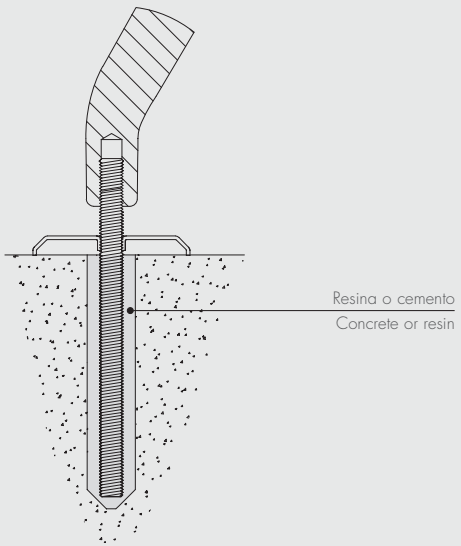


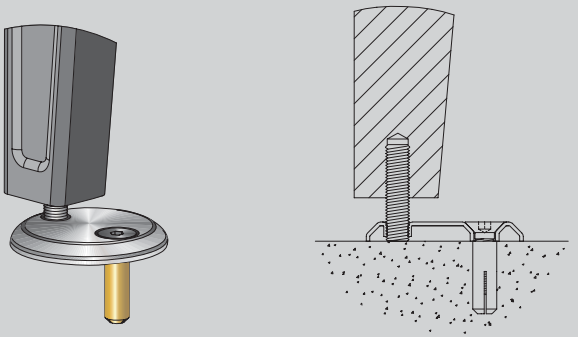

Piedino in acciaio inox, fissato al suolo mediante tassello.

Stainless steel feet fixed to the ground through screw anchor.

Pie de acero inox, fijado al suelo mediante taco expansivo.

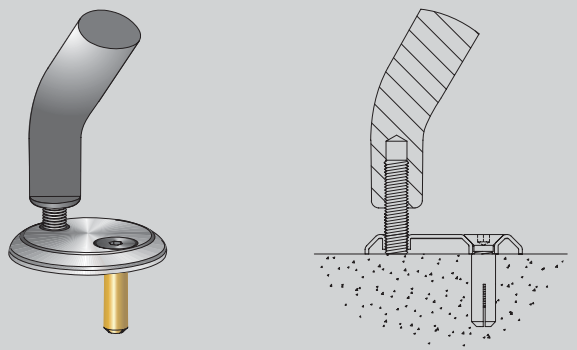

## LA PALMA

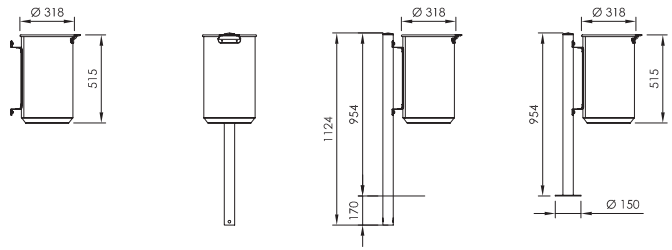


## GRAND CANYON

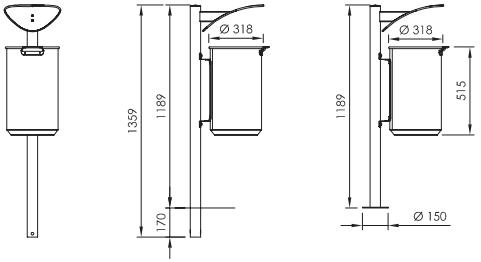


## EL HIERRO

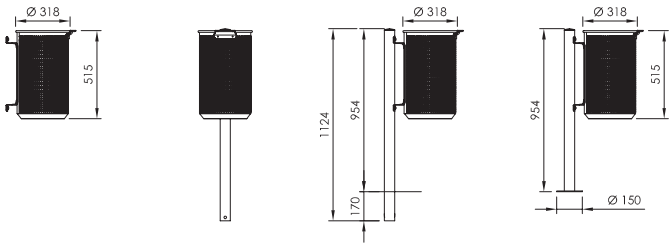


## COLORADO

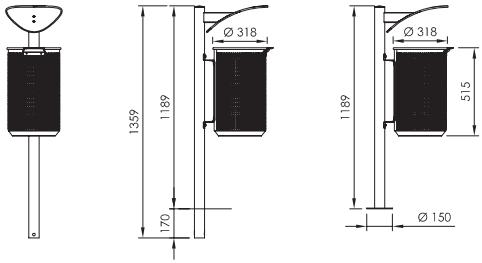


## NIAGARA

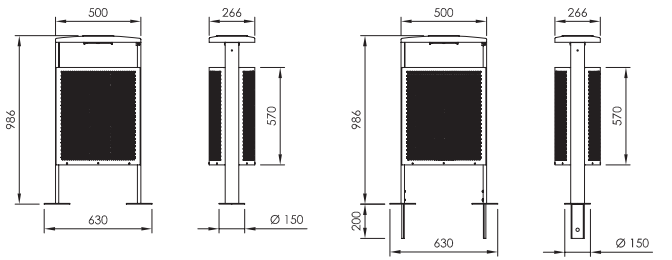


## IGUAZU

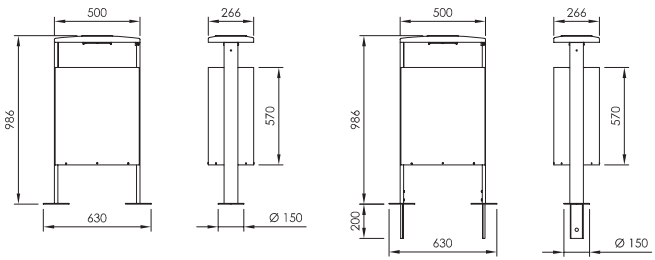

## PARANA'

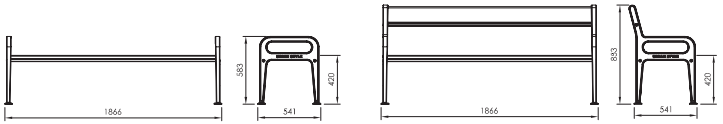


## CACTUS

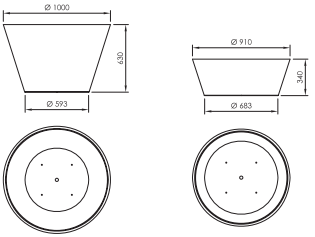


## RIO WODD

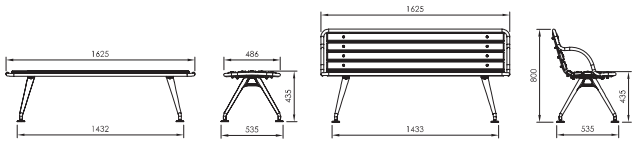


## RIO IRON

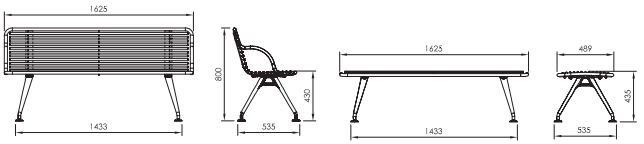


## STARSOSTA

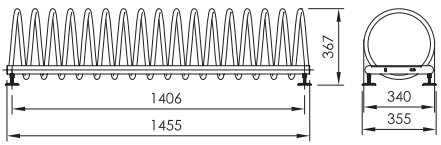


## INTERLAGOS

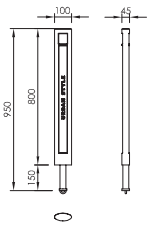


## BAURU

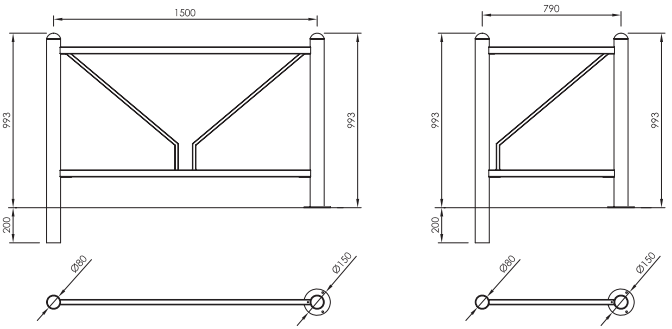

## SILVERSTONE

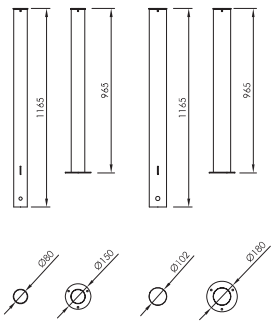


## SEPANG

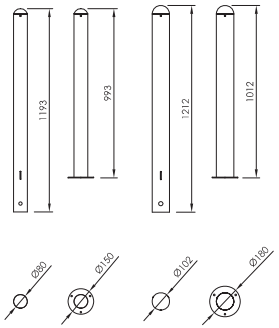


## MONZA

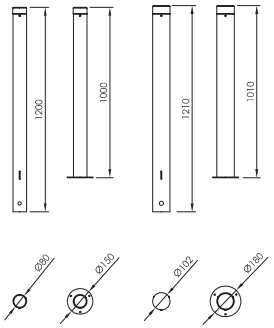


## IMOLA

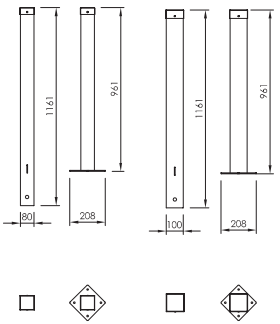


## CIUDAD

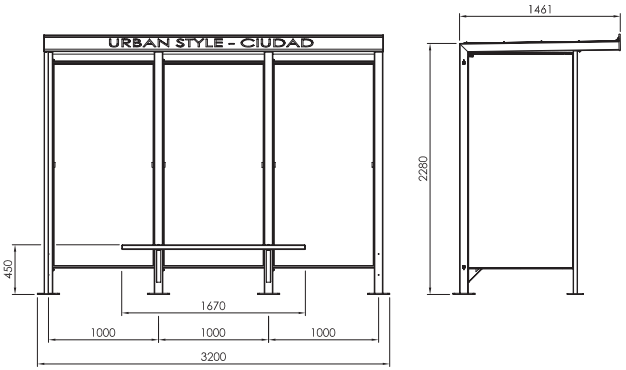


## AIRWORD

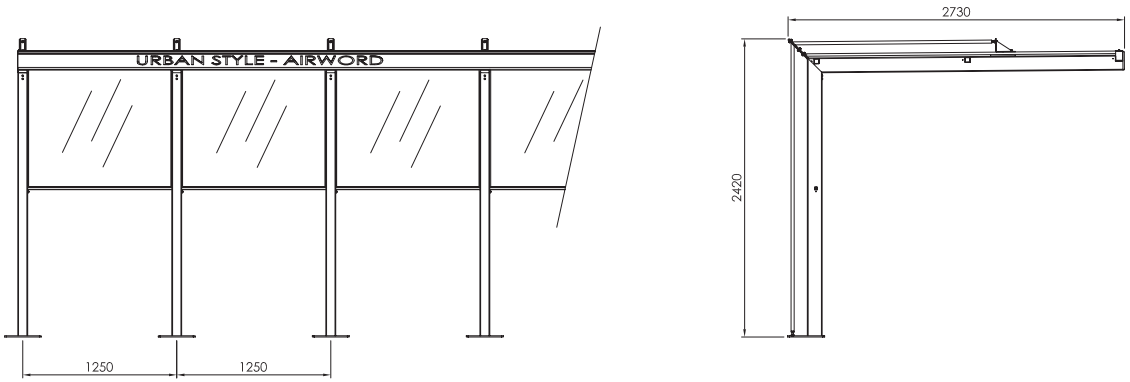

Layout esecutivo
Marigraf communications

Stampa
Linea Grafica

Tutti i diritti riservati.
E' vietata la riproduzione
anche parziale di immagini e testi.

All rights reserved.
The reproduction of images, drawings
and texts, even if partial, is forbidden.

Todos los derechos reservados.
Queda prohibida la reproducción
total o parcial de imágenes y textos.

URBAN STYLE
VIA MARGHERA, 3
31033 CASTELFRANCO VENETO (TV) ITALY

Finito di stampare nel mese di Aprile 2007
prima edizione

URBAN STYLE si riserva di apportare ai propri prodotti qualisiasi modifica ritenuta utile
al miglioramento qualitativo degli stessi, sia dimensionale che strutturale.
Foto, disegni e testi non hanno carattere contrattuale.

URBAN STYLE reserves the right to modify the dimensions and structure of its produtcs at
any time without prior notice in order to improve quality and durability.
Photos, drawings and texts are not contractual.

URBAN STYLE se reserva el derecho de efectuar cualquier modificación en
el diseño y/o fabricación de sus productos con objeto de mejora de los mismos.
Fotografías, dibujos y textos no tienen carácter contractual.

Per eventuali modifiche o aggiornamenti
fare riferimento al sito web: www.urban-style.eu

For possible modifications or up dates,
please refer to the web site: www.urban-style.eu

Para consultar eventuales modificaciones o actualizaciones,
visitar el sitio web: www.urban-style.eu

URBAN STYLE
VIA MARGHERA, 3
31033 CASTELFRANCO VENETO (TV) ITALY
TEL. +39 0423.420457
FAX +39 0423.420457
www.urban-style.eu
info@urban-style.eu